YAMAHA

YS250 FAZER

MANUAL DE MONTAGEM

1S4-F8107-P0

Índice

INTRODUÇÃO 3

SEQUÊNCIA DE MONTAGEM 4
PASSAGEM DE CABOS 9

ESPECIFICAÇÃO DE MANUTENÇÃO
Torque de aperto 10

PROCEDIMENTOS DE ENTREGA
1. Entrega da motocicleta e informação 13
2. Procedimento de inspeção e pré-entrega 14
3. Planilha de inspeção e pré-entrega 15

Introdução

Este manual de montagem foi elaborado pela Yamaha Motor da Amazônia Ltda para utilização na montagem e revisão de entrega da YS250 FAZER pela rede de concessionários Yamaha e seus mecânicos especializados. Lembramos que é de fundamental importância, para a durabilidade da motocicleta, uma correta montagem e uma perfeita revisão antes da entrega ao usuario final. Esta literatura traz procedimentos para montagem e itens de revisão de entrega. Alguns dados complementares estão disponíveis no manual de serviço deste modelo. Leia atentamente as instruções desta literatura e qualquer dúvida entre em contato com o representante técnico da Yamaha.

Departamento de Suporte ao Cliente

YS250 FAZER
MANUAL DE MONTAGEM
2005 YMDA

1ª EDIÇÃO, AGOSTO 2005
Todos os direitos reservados.
É proibido a reimpressão ou o uso deste material sem a autorização por escrito da Yamaha Motor da Amazônia Ltda.
Impresso no Brasil.

Sequência de montagem

Lembramos que é de fundamental importância, para a durabilidade da motocicleta, uma correta montagem e uma perfeita revisão antes da entrega ao usuário final.

Identificação das informações da sequência de montagem

a: Número de referência que indica a ordem de operação
b: Nome da peça
c: Código da peça
d: Quantidade de peça por moto
e: Tipo de armazenamento:
P Caixa de papelão
PL Saco plástico
S Skin
* Temporariamente instalado

a	b	c	d	e

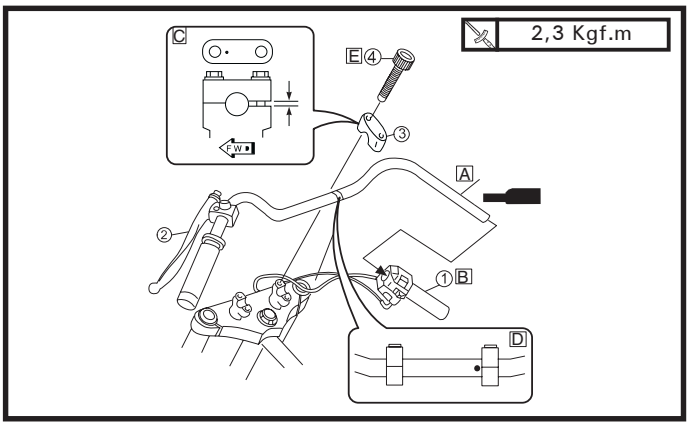

1- Guidão

1	Conjunto LD		1	PL
2	Guidão		1	PL
3	Fixador superior	1S4-F3441-00	2	S
4	Parafuso	9502L-08035	4	S

A: Aplicar graxa no guidão.
B: Instale temporariamente o conjunto LD.
C: Instale o fixador superior do guidão com a marca para frente.
D: Alinhe a marca do guidão com o topo do fixador inferior.
E: Aperte primeiro os parafusos dianteiros e depois os traseiros com o torque especificado.

TORQUE:
2,3 Kgf.m

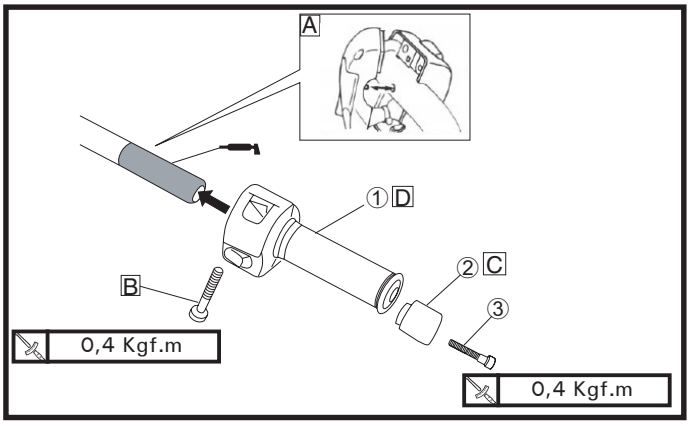

2- Conjunto LD e Terminal

1	Conjunto LD		1	*
2	Terminal	1S4-F6246-00	1	S
3	Parafuso	9131M-06030	1	S

A: Encaixe o calço do interruptor no furo do guidão.
B: Aperte os parafusos.
C: Instale o terminal e aperte o parafuso.
D: Verifique o funcionamento da manopla.
Folga: 3 ~ 5 mm

Sequência de montagem

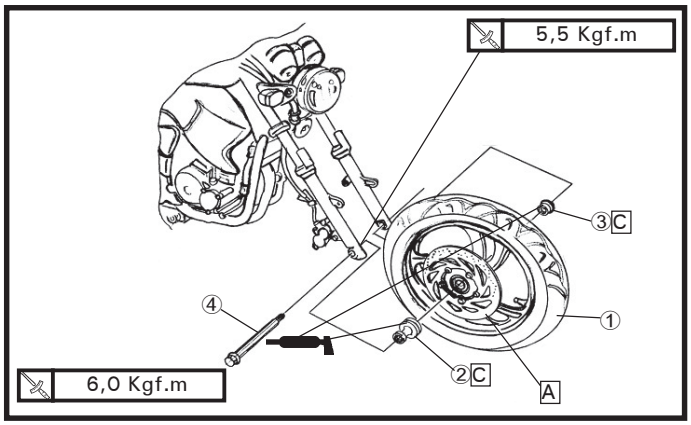

3- Roda Dianteira

1	Roda		1	-
2	Espaçador LD	1S4-F5186-00	1	S
3	Espaçador LE	1S4-F5183-00	1	S
4	Eixo	1S4-F5181-00	1	*

A: Limpe a superfície do disco de freio.
B: Aplique graxa no eixo da roda.
C: Aplique graxa nos espaçadores.

ADVERTÊNCIA:
Não deixe que caia graxa na superfície do disco ou nas pastilhas de freio, caso isso ocorra, limpe com um solvente, pois pode comprometer a eficiência da frenagem.

NOTA:
Não aperte o manete de freio quando o disco estiver fora da pinça, pois as pastilhas podem fechar-se.

D: Aperte os parafusos do suporte e o eixo com o torque especificado.

TORQUES:
Eixo da roda
6,0 Kgf.m
Parafuso do suporte do eixo da roda
5,5 Kgf.m

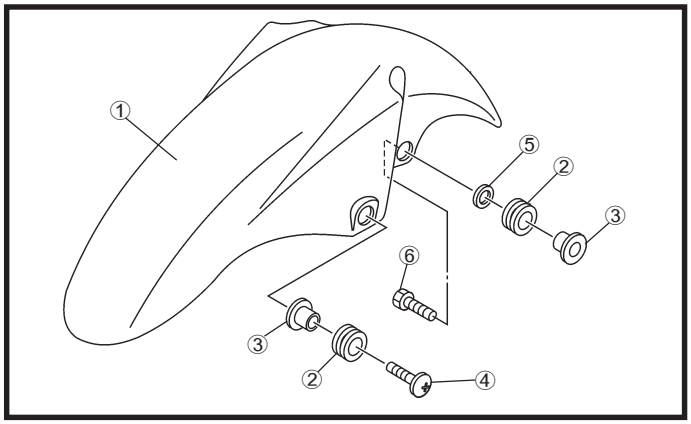

3- Paralama Dianteiro

1	Paralama Diant.		1	PL
2	Ilho	90480-12805	4	S
3	Espaçador	90387065J6	4	S
4	Parafuso	90154-06061	2	S
5	Arruela lisa	90201-06844	2	S
6	Parafuso	9702M-06025	2	S

Sequência de montagem

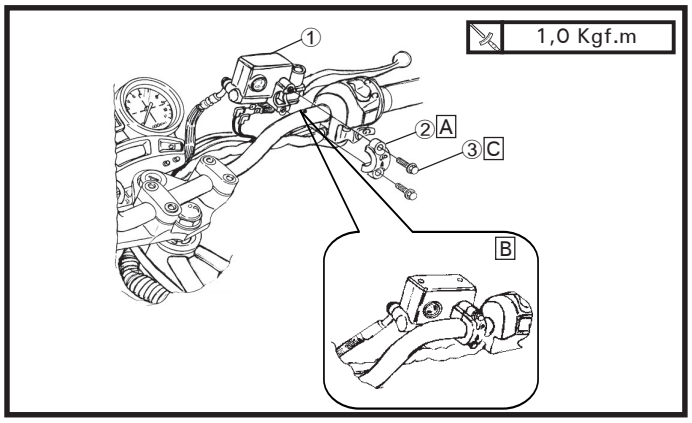

5- Cilindro Mestre

1	Cj Cilindro Mestre	5RM-F583-10	1	PL
2	Fixador	5HH-F5867-00	1	PL
3	Parafuso	5HH-F6332-00	2	PL

A: Instale o fixador do cilindro mestre com a marca "UP" para cima.
B: Alinhe o cilindro mestre com a punção no guidão.
C: Aperte os parafusos.

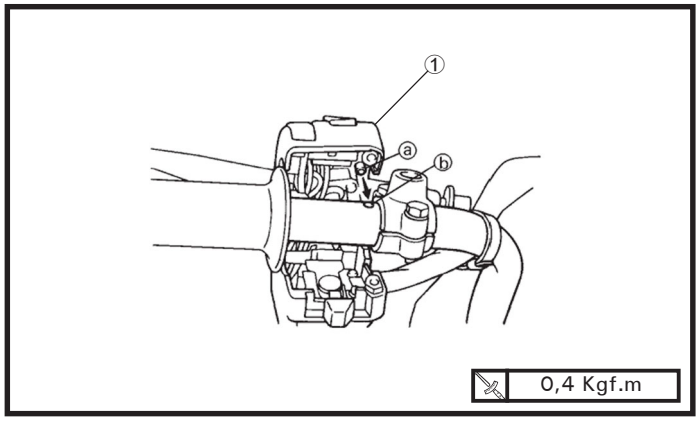

6- Interruptor LE

1	Interruptor LE	1S4-H3969-00	1	PL

A: Instale o interruptor alinhando com a marca no guidão e encaixando o calço (a) do interruptor no furo (b) do guidão.
B: Aperte os parafusos.

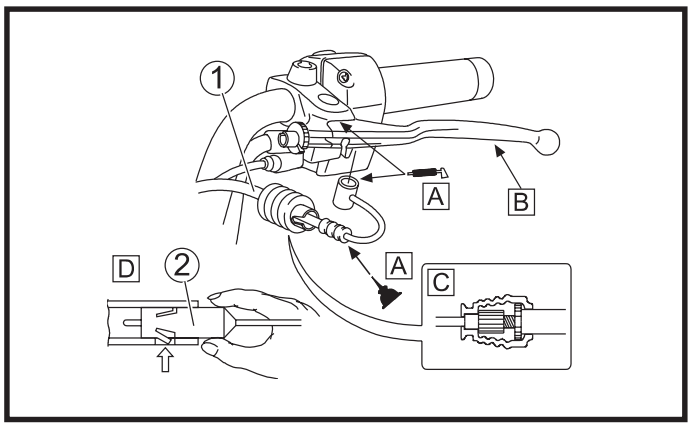

7- Cabo da embreagem

1	Cabo da emb.	1S4-26335-00	1	-
2	Interrup. da emb.	5HH-H3980-20	1	PL

A: Lubrifique o cabo na instalação.
B: Verifique o funcionamento e a folga do manete da embreagem.
FOLGA: 10 ~ 15mm
C: Instale a capa no cabo.
D: Instale o interruptor da embreagem.

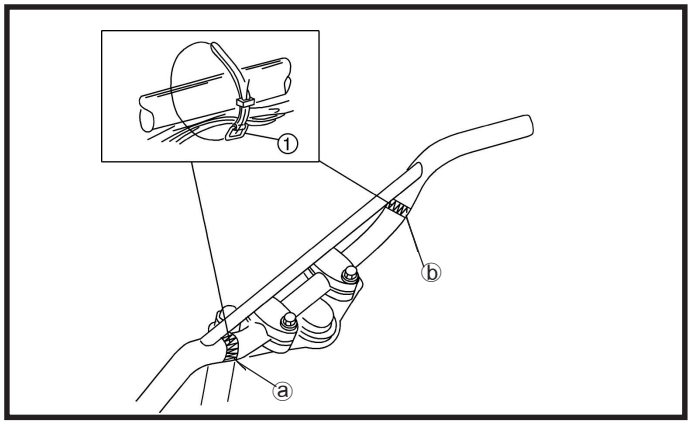

8- Abraçadeiras

1	Abraçadeira	90464-13077	2	S

A: Instale as abraçadeiras e verifique a passagem dos cabos.
ⓐ Prenda o chicote do interruptor do guidão do LE e do interruptor da embreagem.
ⓑ Prenda o chicote do interruptor do guidão do LD e o chicote do interruptor do ferio dianteiro.

Sequência de montagem

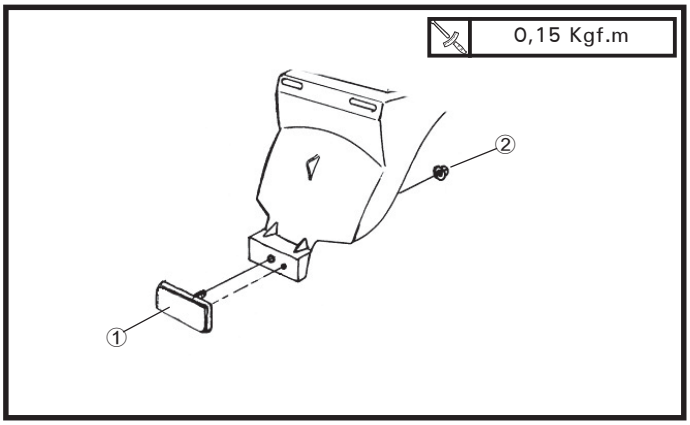

9- Refletor

1	Refletor	23L-H5130-00	1	S
2	Porca	9570M-06500	1	S

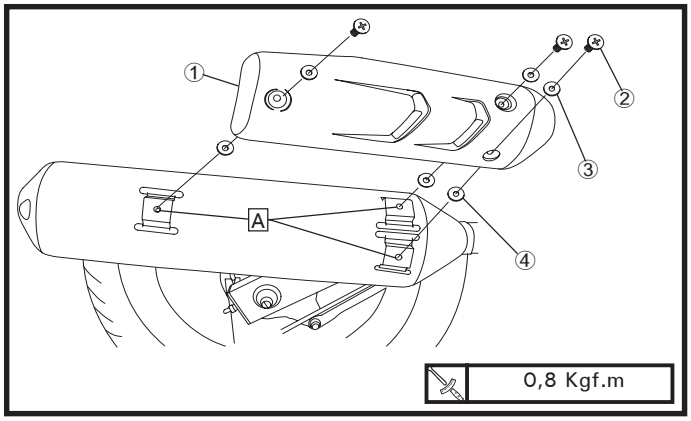

10- Protetor do Silenciador

1	Protetor	1S4-E4718-00	1	P
2	Parafuso	98980-06012	3	S
3	Arruela Lisa	1S4-E4766-00	3	S
4	Arruela Lisa	90201-05017	3	S

A: Aplicar trava rosca nas porcas de montagem do protetor do escape (Loctite 620 ou Three Bond 1364 B).

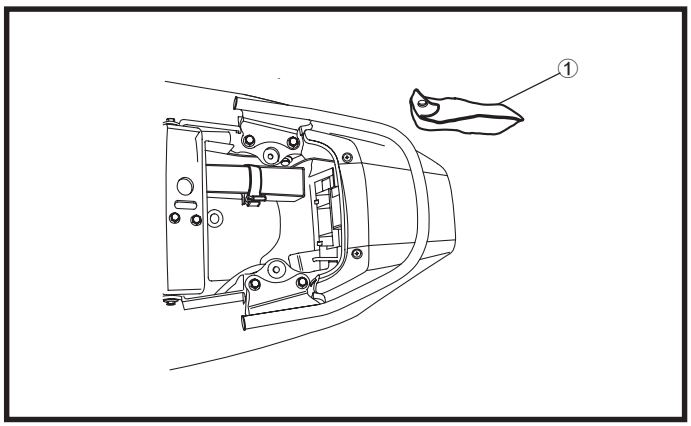

11- Jogo de Ferramentas

1	JG de Ferramentas	1S4-F8100-00	1	P

A: A cinta já está no local. Retire-a e prenda o jogo de ferramentas.

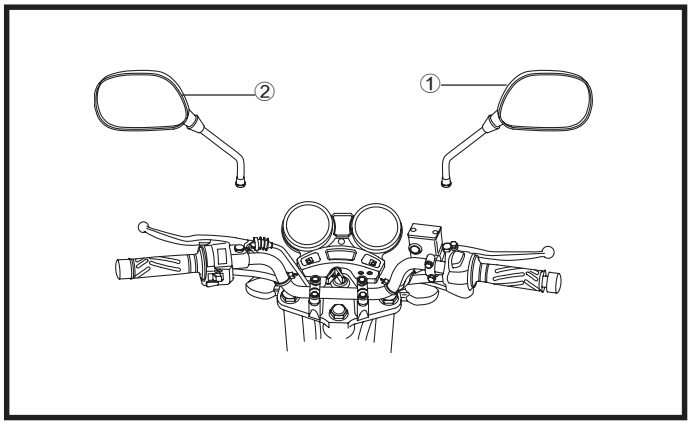

12- Espelhos Retrovisores

1	Espelho LD	1S4-F6290-00	1	P
2	Espelho LE	1S4-F6280-00	1	P

A: Instale os espelhos e regule.

Sequência de montagem

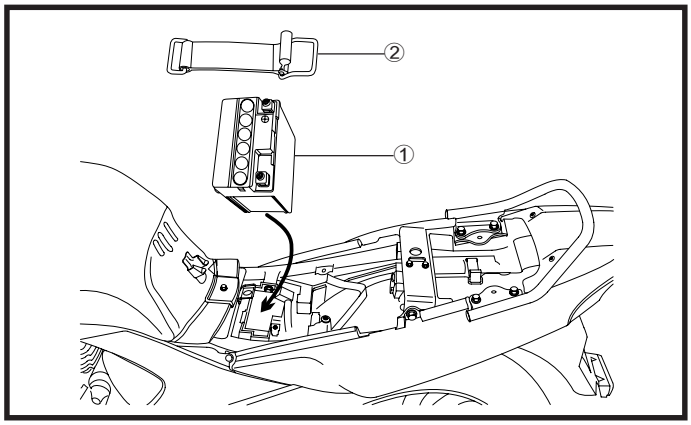

13- Bateria

1	Bateria	1S4-H2100-00	1	P
2	Cinta	1S4-H2131-00	1	S

A: Verifique a voltagem da bateria (12,8 ~ 13,0).
B: Coloque a bateria no compartimento e conecte o cabo positivo, encaixe a vedação.
C: Conecte o cabo negativo.
D: Instale o banco.

ATIVAÇÃO DA BATERIA

PONTOS EM DESTAQUE

1 - Ao retirar a bateria da embalagem verifique se esta acompanhada por um conjunto de bisnagas do eletrólito e se este é compatível com a mesma.

2 - Retire o lacre da bateria e remova o conjunto de tampas do eletrólito e este conjunto será utilizado posteriormente para vedar a bateria.

3 - Alinhe os bicos do jogo de bisnagas com as células da bateria pressione firmemente para que o lacre dos recipientes sejam rompidos e para que não haja vazamentos, após alguns minutos todo o eletrólito terá escoado até a bateria.

4 - Nenhum eletrólito deve permanecer no frasco, não existe a possibilidade de sobra ou de falta pois o volume é preciso.

5 - Utilizando o conjunto de tampas vede a bateria pressionando suavemente com as mãos iniciando do centro para as extremidades.

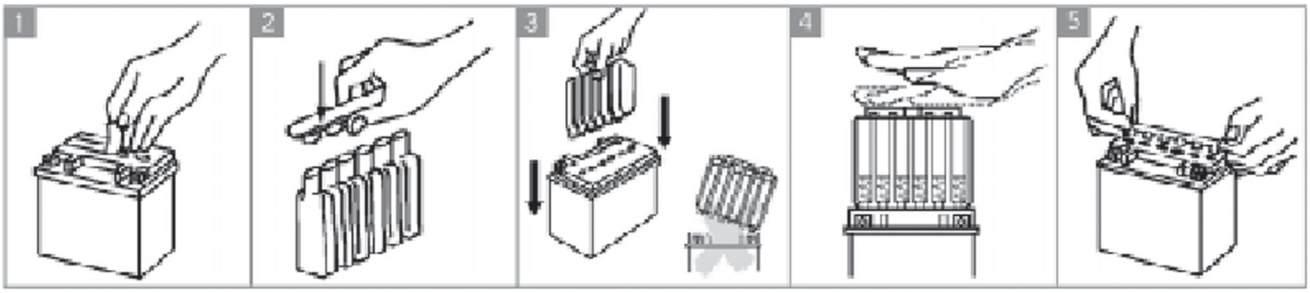

6 - A motocicleta equipada com injeção eletrônica sofrerá alterações no tempo de injeção e ignição, caso a bateria esteja com a tensão inferior a 12,8 volts.

7 - Para a bateria que está com mais de quinze dias sem uso é necessário verificar a tensão antes de usá-las.

8 - Ao carregar uma bateria selada nova ou usada não retire as tampas.

9 - A bateria selada será danificada se a sua tampa for removida.

10 - Caso seja necessário aplique carga inicial à bateria com a amperagem equivalente a 10 % de sua capapcidade total. O tempo necessário é variável (ver tabela), conforme a condição.

11 - Durante o período de carga, não deixe a temperatura exceder 55°C, e ao conferir a voltagem, certifique-se de que a bateria não está aquecida.

12 - Para período longo de carga é conveniente monitorar a voltagem da bateria.

TABELA

Voltagem da bateria	Condição da bateria (%)	Ação corretiva	Ação de carga
13,0 volts	100% carregada	Não requer carga	-
12,8 volts	75% carregada	Não requer carga	-
12,5 volts	50% carregada	Requer carga lenta	3 ~6 horas
12,2 volts	25% carregada	Requer carga lenta	5 ~11 horas
12,0 ~11,5 volts	Descarregada	Requer carga lenta	13 horas
Abaixo de 11,50 volts	Descarregada	Requer carga lenta	20 horas

Passagem de cabos

Guidão

① Cabos do acelerador
② Chicote do interruptor do lado direito
③ Interruptor do freio dianteiro
④ Cabo da embreagem
⑤ Interruptor da embreagem
⑥ Chicote do interruptor do lado esquerdo

Ⓐ Prender com a abraçadeira o chicote do interruptor do lado direito e interruptor do freio dianteiro
Ⓑ Prender com a abraçadeira o chicote do interruptor do lado esquerdo e interruptor da embreagem

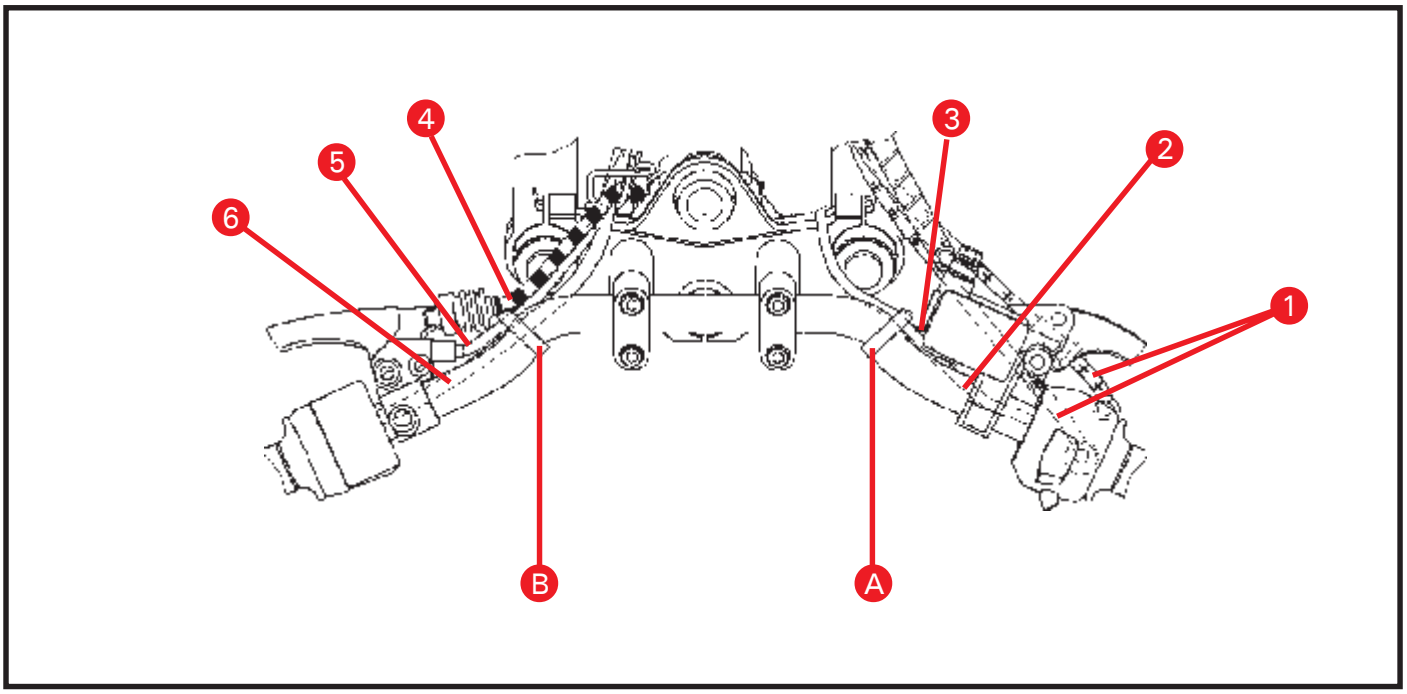

Bateria

① Cabo positivo da bateria
② Cabo negativo da bateria
③ Bateria
④ Cinta da Bateria
⑤ Jogo de ferramentas
⑥ Cinta do jogo de ferramentas

Ⓐ Conecte primeiro o cabo positivo da bateria e depois o cabo negativo.
Ⓑ Instale o jogo de ferramentas, desencaixe a cinta que já está instalada.

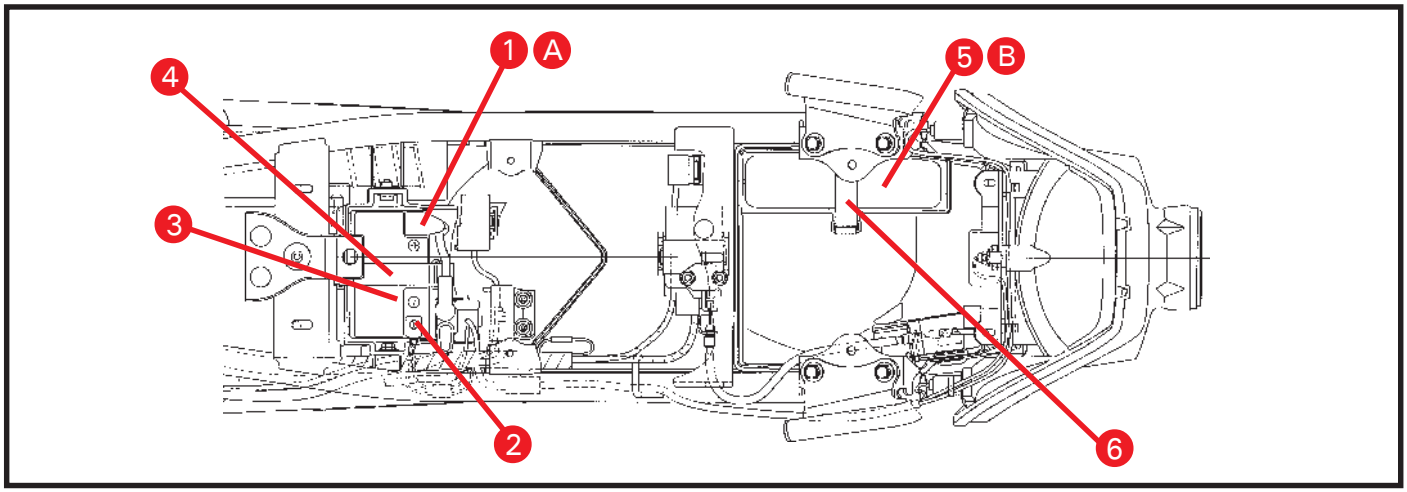

Especificação de manutenção

Torque de aperto

Peça a ser apertada	Dimensão	Qtde.	Torque de aperto	
			Kgf.m	N.m
Motor:				
Vela de ignição	M12	1	1,75	17,5
Parafuso de dreno do óleo do motor	M12	1	2	20
Parafuso do fluxo de óleo	M6	1	0,7	7
Parafuso da tampa do elemento do filtro de óleo	M6	3	1,0	10
Parafuso da tampa da caixa do filtro de ar	M6	4	2,0	20
Tubo do escape e cilindro	M8	2	1,75	17,5
Escape e conexão do estribo central	M10	2	2,0	20
Escape e suporte do estribo traseiro	M10	1	4,0	40
Parafuso do protetor do escape	M6	5	0,8	8
Chassi:				
Paralama dianteiro	M6	4	0,7	7
Paralama traseiro e protetor da corrente	M6	4	1,1	11
Parafuso do suporte do eixo dianteiro	M8	1	5,5	55
Eixo da roda dianteira	M14	1	6,0	60
Porca do eixo da roda traseira	M16	1	10,4	104
Porca da haste de torque do freio	M10	1	4,9	49
Contra porca da regulagem da folga da corrente	M8	2	1,5	15
Parafuso disco de freio e cubo da roda	M8	5	2,3	23
Pedal do câmbio e suporte do estribo traseiro	M8	1	3,0	30
Parafuso do terminal do guidão	M6	2	0,4	4
Porca do suporte da lanterna traseira	M6	3	0,7	7
Mesa inferior e garfo dianteiro	M10	2	3,0	30
Mesa superior e garfo dianteiro	M8	2	2,5	25
Fixador superior do guidão	M8	4	2,3	23
Porca da coroa e cubo da embreagem	M8	6	4,3	43
Barra tensora e grafo traseiro	M10	1	5,0	50
Garfo traseiro e haste	M12	1	6,0	60
Haste e braço relê	M12	1	6,0	60
Braço relê e amortecedor	M12	1	6,0	60
Amortecedor e chassi	M12	1	6,0	60
Braço relê e chassi	M12	1	6,0	60
Caixa filtro de ar e Chassi	M6	2	6,5	65
Suporte da licença	M6	4	1,1	11
Radiador de óleo e chassi	M6	2	1,0	1
Motor e chassi	M10	5	6,5	65
Porca do chassi/ suporte do motor	M10	6	3,0	30
Porca do guidão/ mesa	M22	1	11,0	110
Porca mesa do guidão (inferior) 1º torque	M25	1	5,2	52
Porca mesa do guidão (inferior) 2º torque	M25	1	1,25	12,5
Bobina de ignição	M10	2	0,7	7
Regulador/ retificador	M6	2	0,7	7
Parafuso fixação pinça freio no garfo	M8	2	3,0	30
Suporte do estribo traseiro e chassi	M8	4	2,3	23
Suporte do garupa	M8	4	3,0	30
Amortizador do tanque de combustível	M6	1	1,0	10
Porca do cavalete lateral	M10	1	4,0	40
Parafuso da mangueira do fluido de freio	M6	1	1,0	10
Parafuso de dreno da pinça do freio	M8	1	0,7	7

Especificação de manutenção

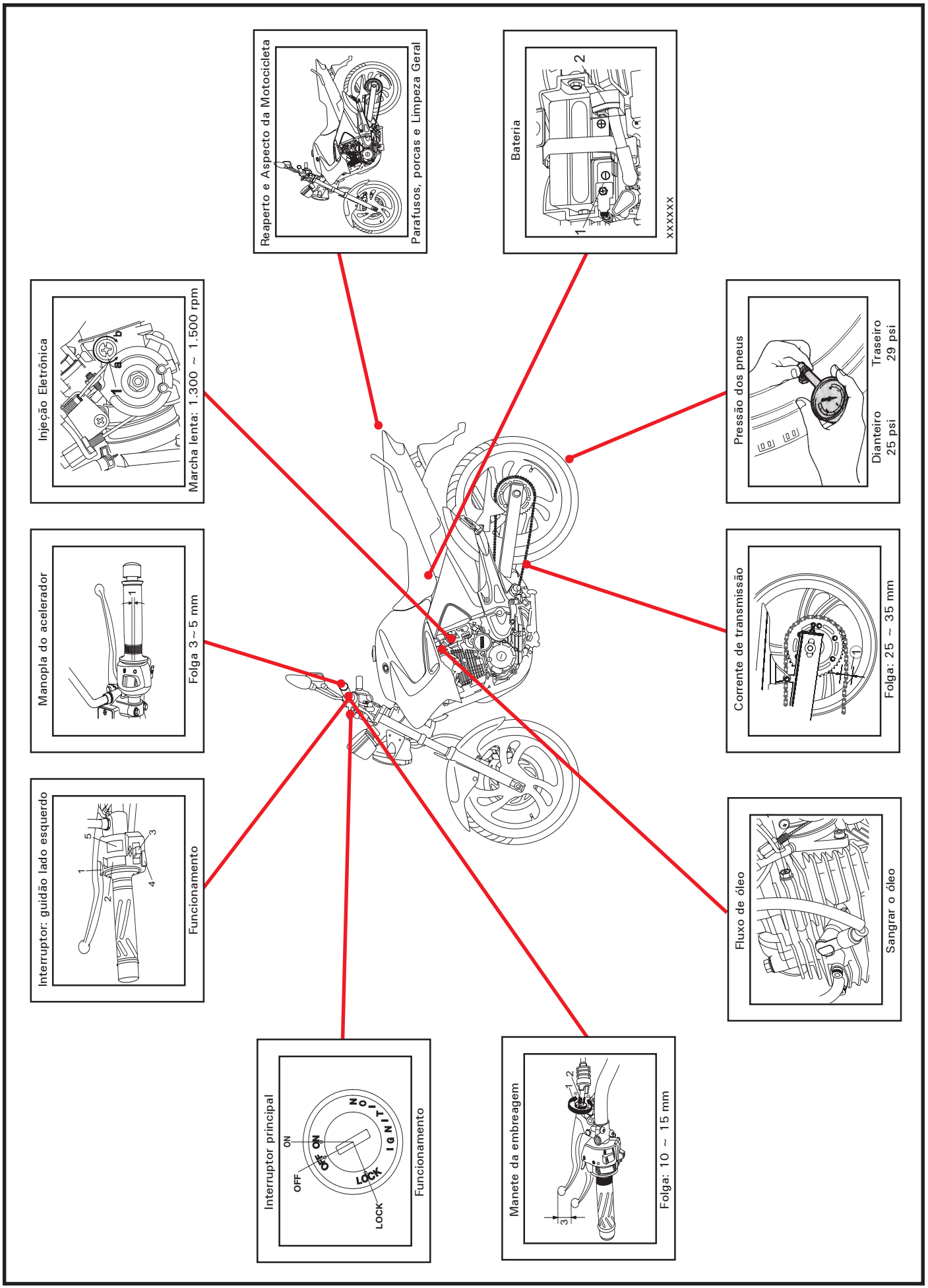

Especificação de manutenção

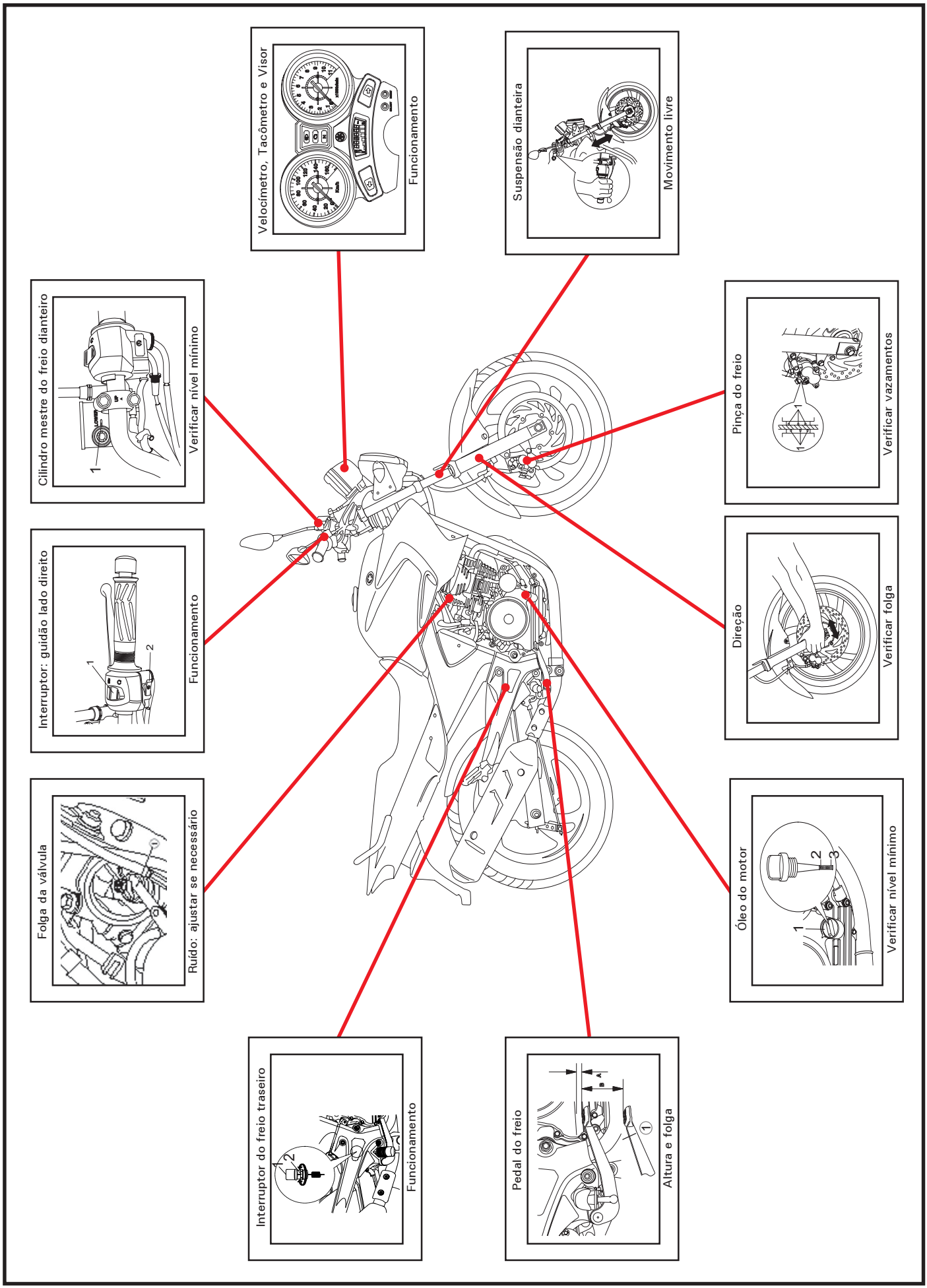

Procedimentos de entrega

1. Entrega da motocicleta e informações

Introdução

Baseado em recente pesquisa de mercado, o resultado mostra que, para melhorar a satisfação do cliente recomendamos a TODOS os concessionários que sigam o sistema de entrega conforme explicado resumidamente abaixo:

Preparação

Preenchimento e fornecimento do manual do proprietário com os cupons de revisão de garantia e serviços juntamente com a motocicleta. Solicitamos que todos o façam da forma mais completa possível.

1. Informações sobre a garantia

Favor usar o poster do termo de garantia para explicar a política de garantia aos clientes.

1) Período de garantia;
2) Cobertura da garantia;
3) Exclusão geral;
4) Oferta de serviços gratuítos;
5) Inspeção periódica de manutenção.

2. P.I.P.E. (Planilha de Inspeção e Pré Entrega)

É a planilha e o registro da inspeção antes da entrega a ser feita pela concessionária. Cada item específico deverá ser feito de acordo com esta ficha e todos os itens deverão ser assinalados assim que as tarefas forem concluídas e explicadas aos clientes.

3. Certificado de garantia

Esse cupom é a prova da titularidade e do registro de garantia da motocicleta. O cupom (revisão de entrega) deverá ser preenchido e devolvido à Yamaha, no período estipulado. Esse cupom será utilizado para informação sobre o cliente e é vital para administração da garantia pelo departamento de suporte ao cliente.

4. Serviços de manutenção

As duas primeiras revisões são muito importantes e deverão ser realizadas pelos mecânicos das concessionárias. Isso serve para garantir o bom funcionamento e a vida útil da motocicleta. A realização das revisões reduz gastos com a manutenção.

2. Procedimento de inspeção e pré-entrega

Características da motocicleta antes da entrega	⟷	Explicação da entrega ao cliente

1. Confirmação do número do chassi, número do motor e nota fiscal
2. Configuração do veículo: cor, modelo, características de acordo com a compra
3. Execução e realização da verificação na entrega. (Não deixar de utilizar a ficha de verificação)
4. Inspeção visual e limpeza completa da motocicleta

1. Explicação sobre o funcionamento da motocicleta
2. Explicação sobre o manuseio e operação da motocicleta
3. Explicação sobre o manual do proprietário e sobre o kit de ferramentas
4. Certificado de garantia e manutenção (cupons de revisões periódicas)
5. Explicação sobre as revisões de manutenção

3. Planilha de Inspeção e Pré Entrega

- ❑ Funcionamento do painel e luzes indicadoras
- ❑ Funcionamento de todas as travas (direção e assento)
- ❑ Instruções para não esquecer as chaves sob o assento
- ❑ Capacidade do tanque de combustível
- ❑ Funcionamento do acelerador
- ❑ Funcionamento dos interruptores do guidão e suas funções, inclusive a partida elétrica
- ❑ Verificação da marcha lenta
- ❑ Uso da embreagem e mudanças de marchas
- ❑ Uso dos freios dianteiro e traseiro, nível do fluído de freio
- ❑ Pressão dos pneus: Dianteiro 33 psi; Traseiro 36 psi
- ❑ Tipo correto de vela de ignição e folga dos eletrodos.
  - Vela: DR8EA / NGK
  - Folga dos eletrodos: 0,6 ~ 0,7 mm
- ❑ Verificação do nível do óleo do motor e a troca de óleo do motor com 1.000 km, com 5.000 km e a cada 5.000 km
- ❑ Verificar o fluxo de óleo (sistema de lubrificação)
- ❑ Mostrar local de armazenamento do jogo de ferramentas, e como usá-las
- ❑ Manutenção da bateria (selada)– verificar voltagem
- ❑ Manutenção do filtro de ar e o filtro de óleo do motor
- ❑ Folga da corrente de transmissão: 25 ~ 35 mm
- ❑ Ajuste do amortecedor (5 posições, posição padrão 2ª)
- ❑ Instruções para o amaciamento do motor.
- ❑ Informações sobre emissões de gases e normas de segurança
- ❑ Importância e programação das revisões periódicas
- ❑ Termo de garantia e condições
- ❑ Verificação do aspecto geral (pintura, acabamento, etc.)

Tirar cópias para uso da ficha acima, se necessário.

YAMAHA
YAMAHA MOTOR DA AMAZÔNIA LTDA.

IMPRESSO NO BRASIL
2002/07, P